rehabilitación puente ferrocarril

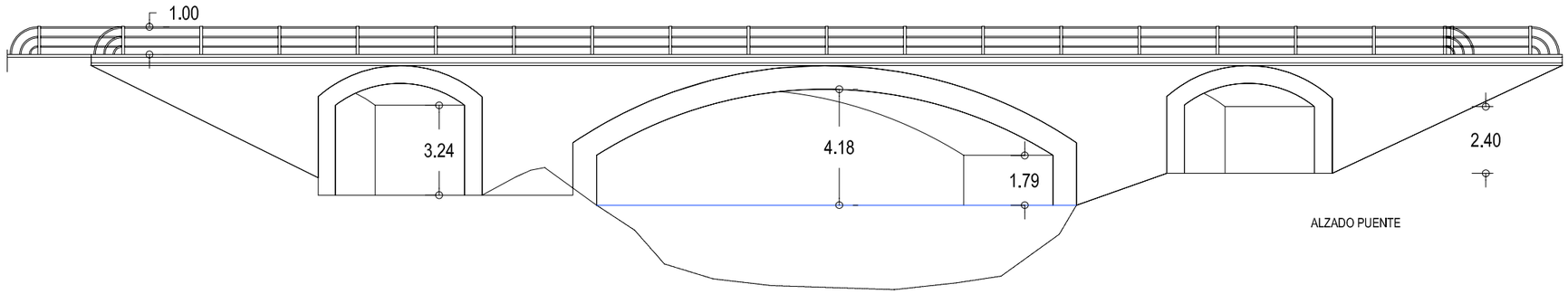

ALZADO PUENTE

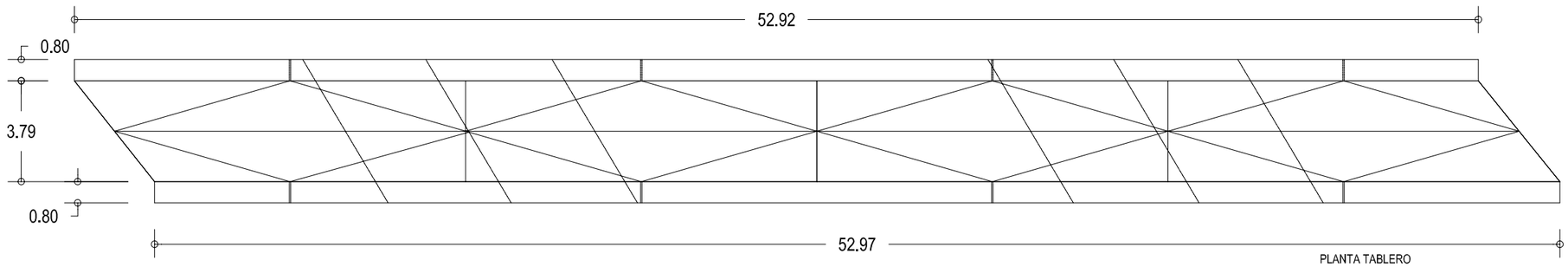

PLANTA TABLERO

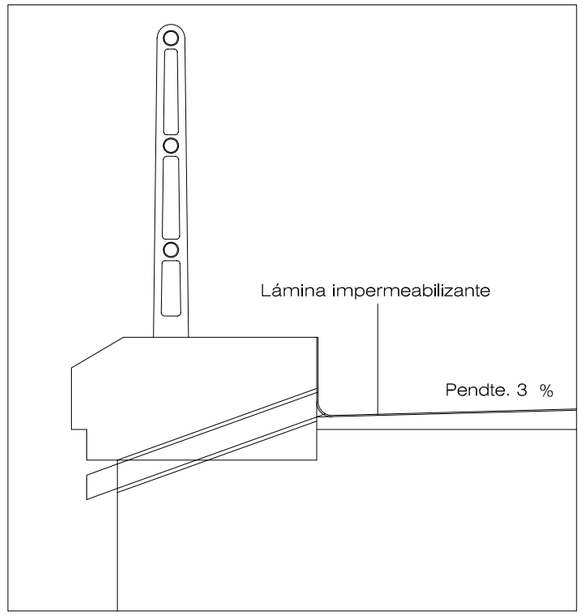

DETALLE BORDE PUENTE

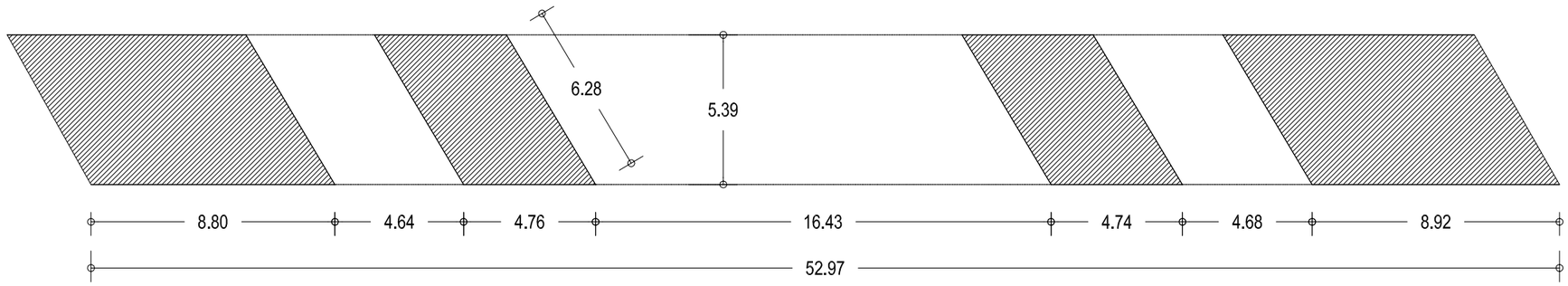

PLANTA ARCOS

TITULO TEXTO REFUNDIDO Proyecto de Urbanización FASE II CORREDOR VERDE OLIVER- VALDEFIERRO	PROMOTOR Zaragoza AYUNTAMIENTO	ARQUITECTOS TEÓFILO MARTÍN, FRANCISCO BERRUETE, CARLOS LABARTA, GERARDO MOLPECERES	INGENIEROS DE CAMINOS C. Y P. CARLOS MARTÍN, JOAQUÍN BERNAD, FELIX ROYO, JOSÉ ANTONIO ALONSO	CÓDIGO DE PLANO 16.9 HOJA 1 DE 1	DESIGNACIÓN MOBILIARIO URBANO Y SEÑALETICA REHABILITACIÓN PUENTE DEL FERROCARRIL

FECHA: NOVIEMBRE 2008

ESCALA: 1/200